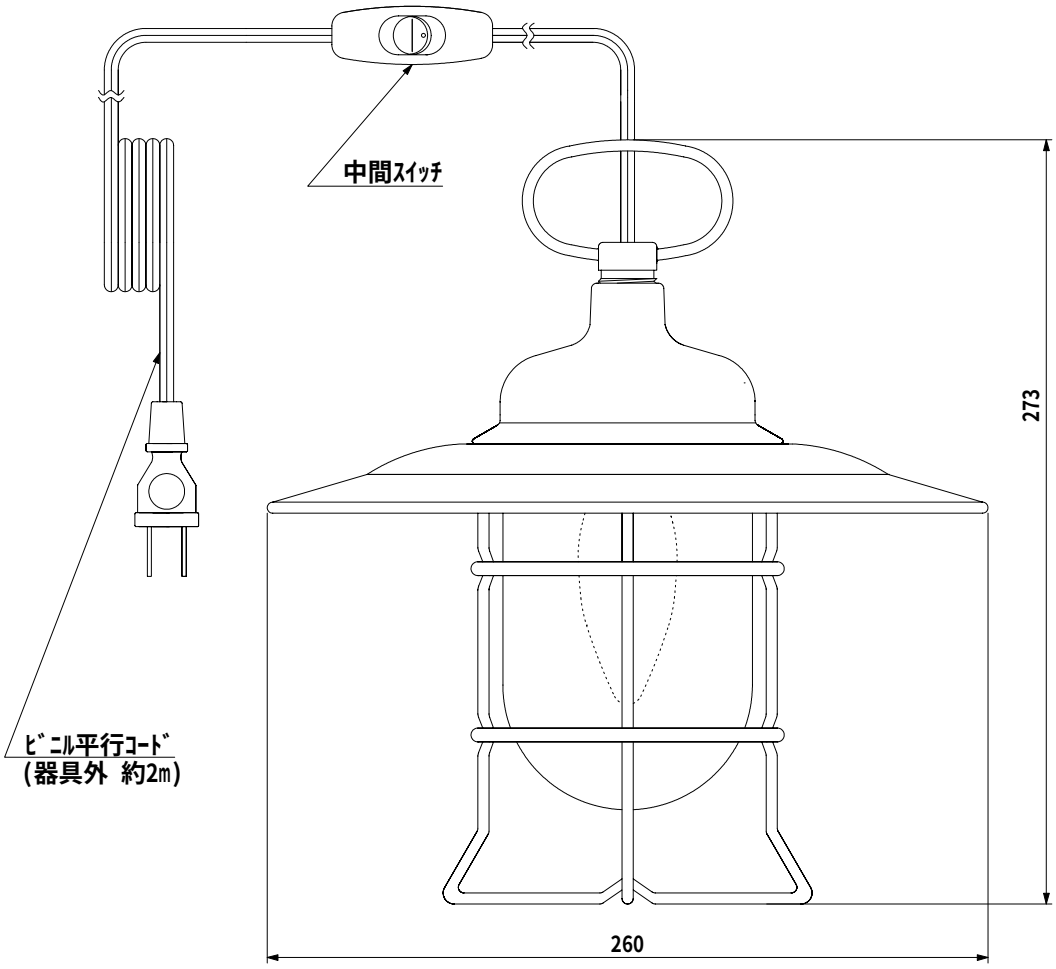

型　　式	：TB-RT-G
品　　名	：テーブルライト　ゴールド
本　　体	：ＢＣ－６（クリアー塗装仕上）
セード	：真鍮（クリアー塗装仕上）
グローブ	：艶消ガラスグローブ
最大適合電球	：２０Ｗ
ソケット口金	：Ｅ２６
本体重量	：２．２ｋｇ

記　　事	日　付	製図年月日				品名	図面名称	
		２０１２／９／７				テーブルライト　ゴールド	外形図	
図面・仕様／作成	2012/9/7	製図	設計	検図	承認	会社名	製品番号	ページ
						㈱松本船舶電機製作所		